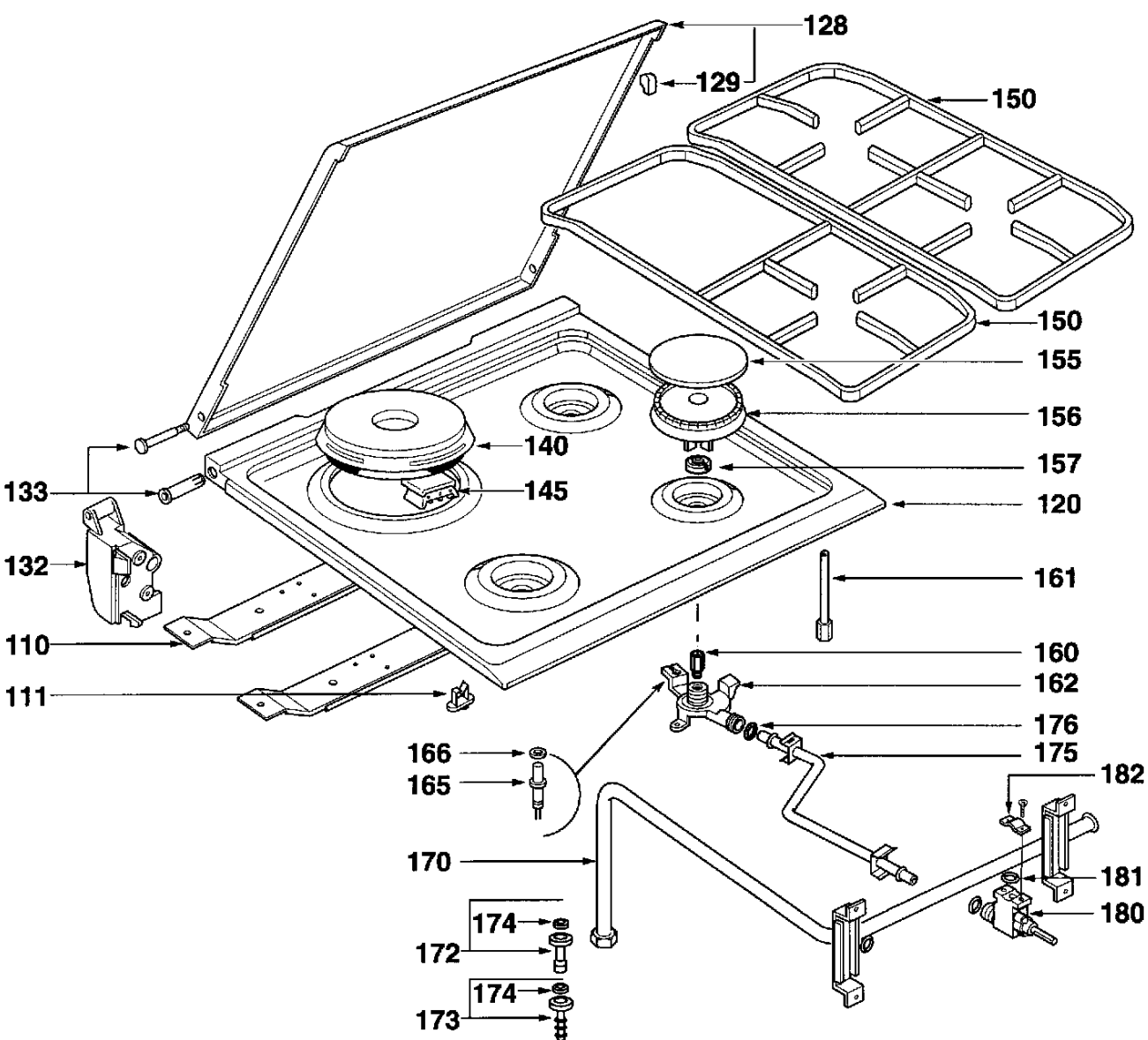
128
129
150
150
155
156
157
120
140
145
133
132
110
111
161
160
162
176
175
166
165
182
181
180
170
174
172
174
173

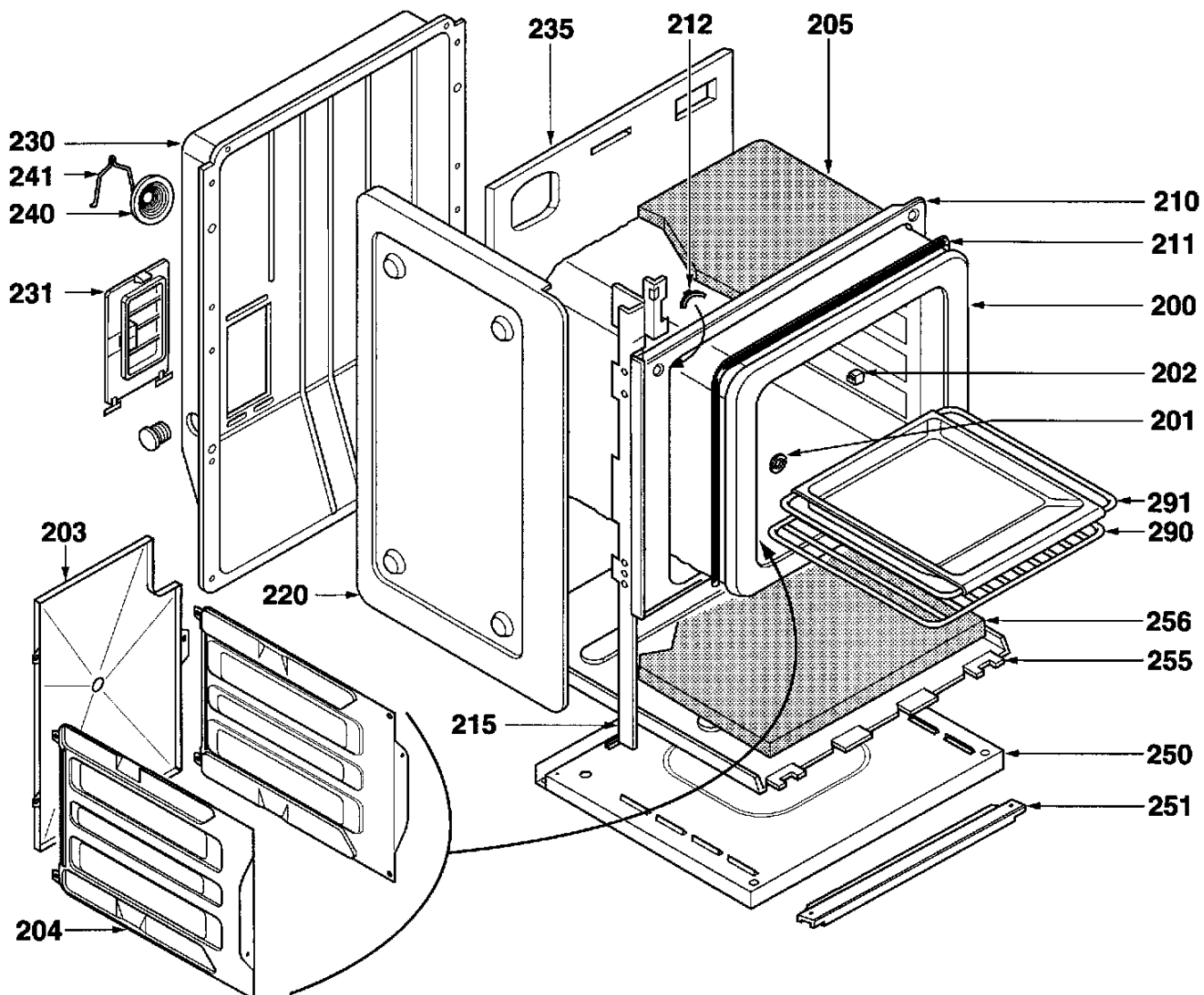
235
212
205
230
241
240
210
211
231
200
202
201
291
290
203
220
256
255
215
250
251
204

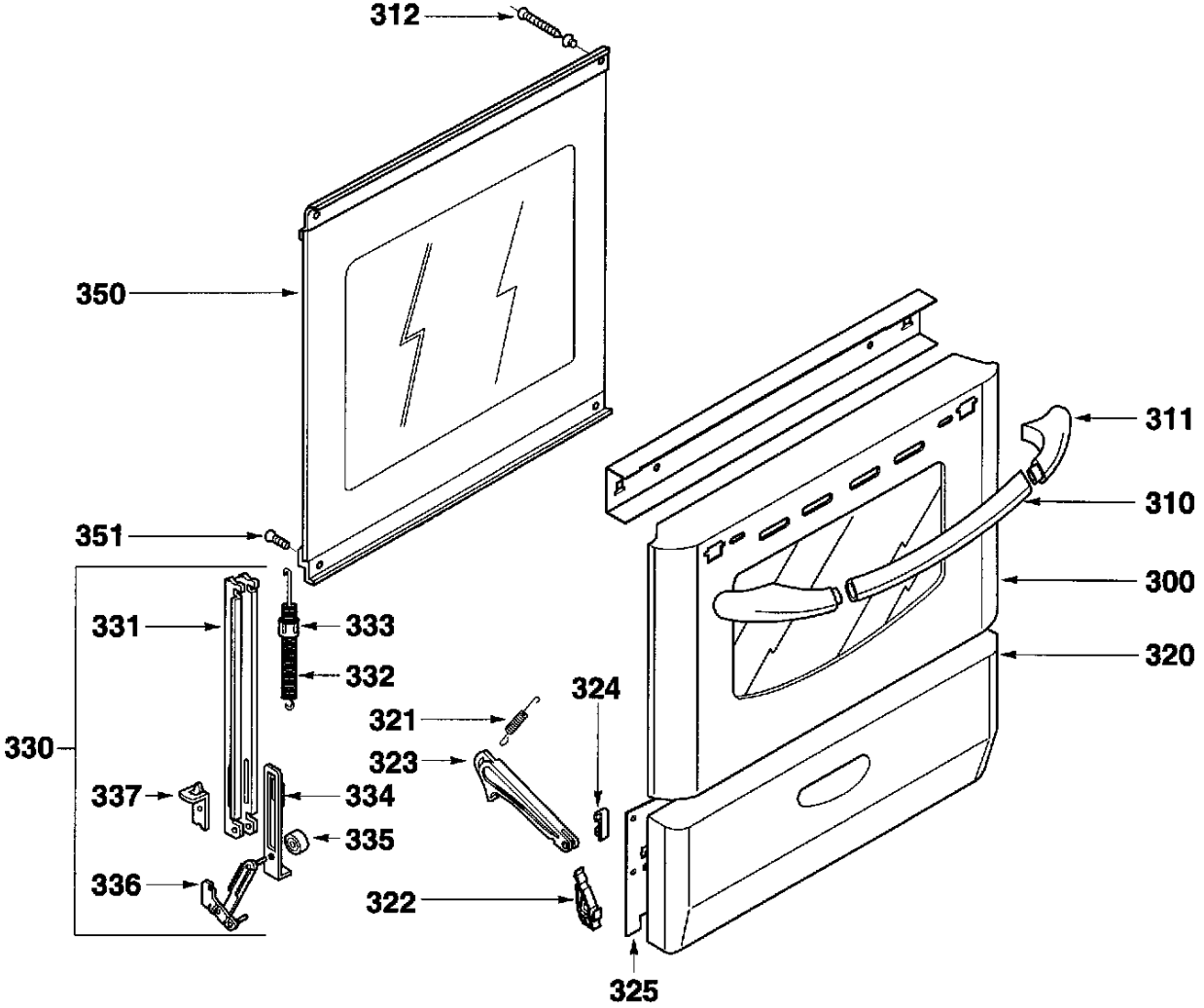
312
350
351
331
333
332
330
337
334
335
336
321
323
324
322
325
311
310
300
320

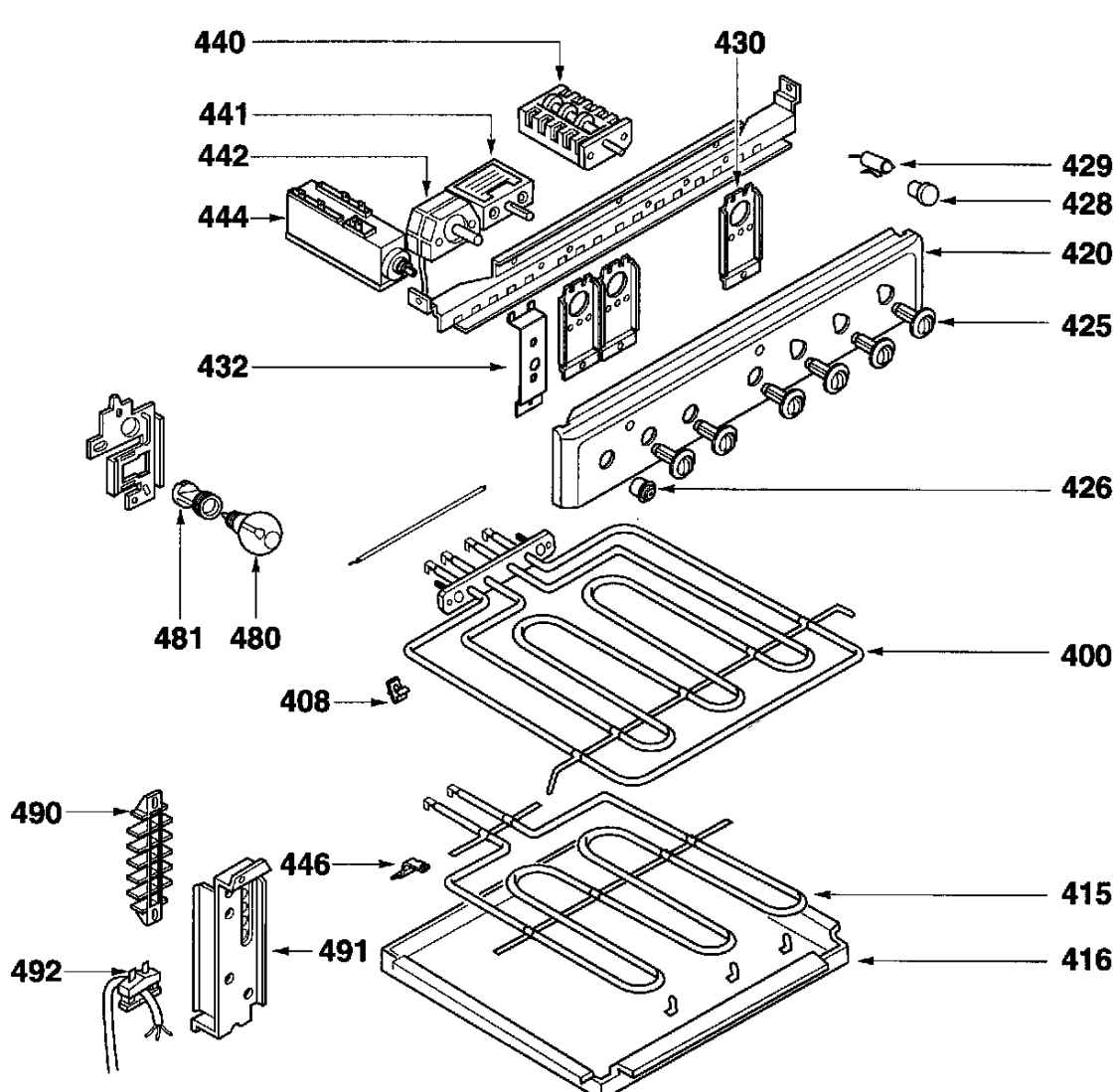
440
430
441
442
429
428
444
420
425
432
426
481
480
400
408
490
446
415
491
492
416